SCHEMA EF, PRODUCTION ECS, CHAUFFAGE
DETAIL SUR COPROPRIETE MATISSE

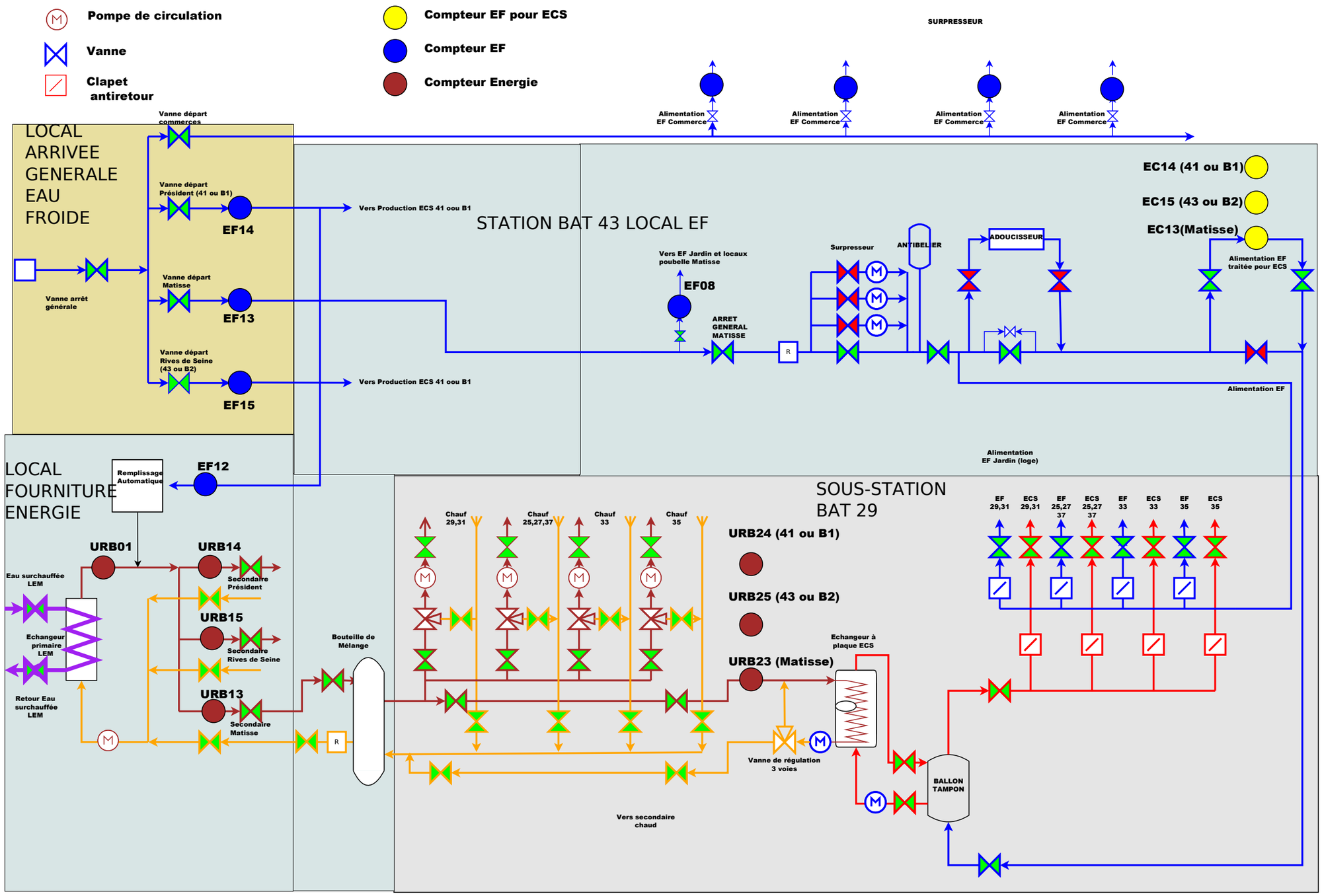

Origine Gilles Pénot 12/2014. Attention ce schéma n'est pas contractuel, il ne sert qu'à la compréhension des installations par les copropriétaires